3D-PDF

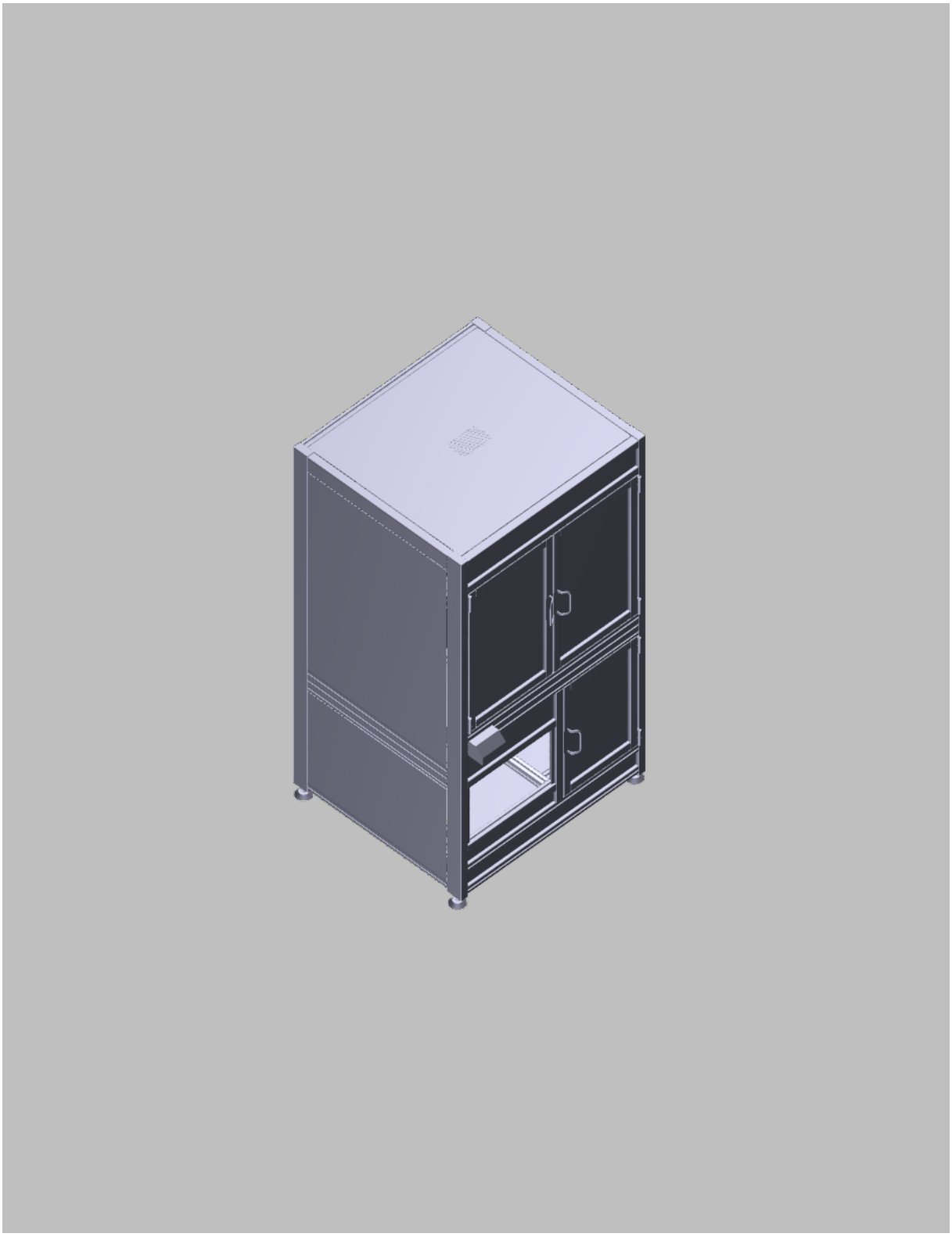

item Industrietechnik GmbH
Friedenstraße 107-109
42699 Solingen
Deutschland

Telefon +49 212 6580 0
Telefax +49 212 6580 310
info@item24.com
www.item24.com

Mouse-Bedienung des 3-D Modells

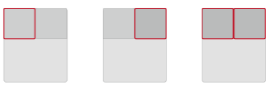

drehen zoomen verschieben

3D-PDF

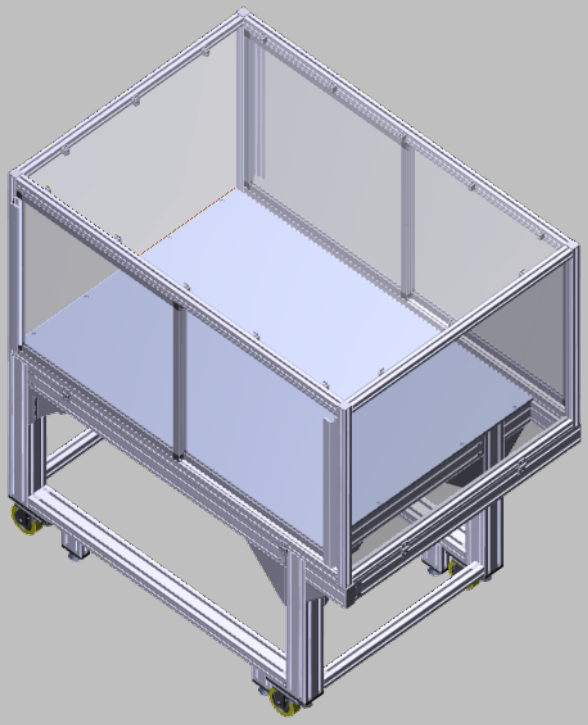

item Industrietechnik GmbH
Friedenstraße 107-109
42699 Solingen
Deutschland

Telefon +49 212 6580 0
Telefax +49 212 6580 310
info@item24.com
www.item24.com

Mouse-Bedienung des 3-D Modells

drehen zoomen verschieben

3D-PDF

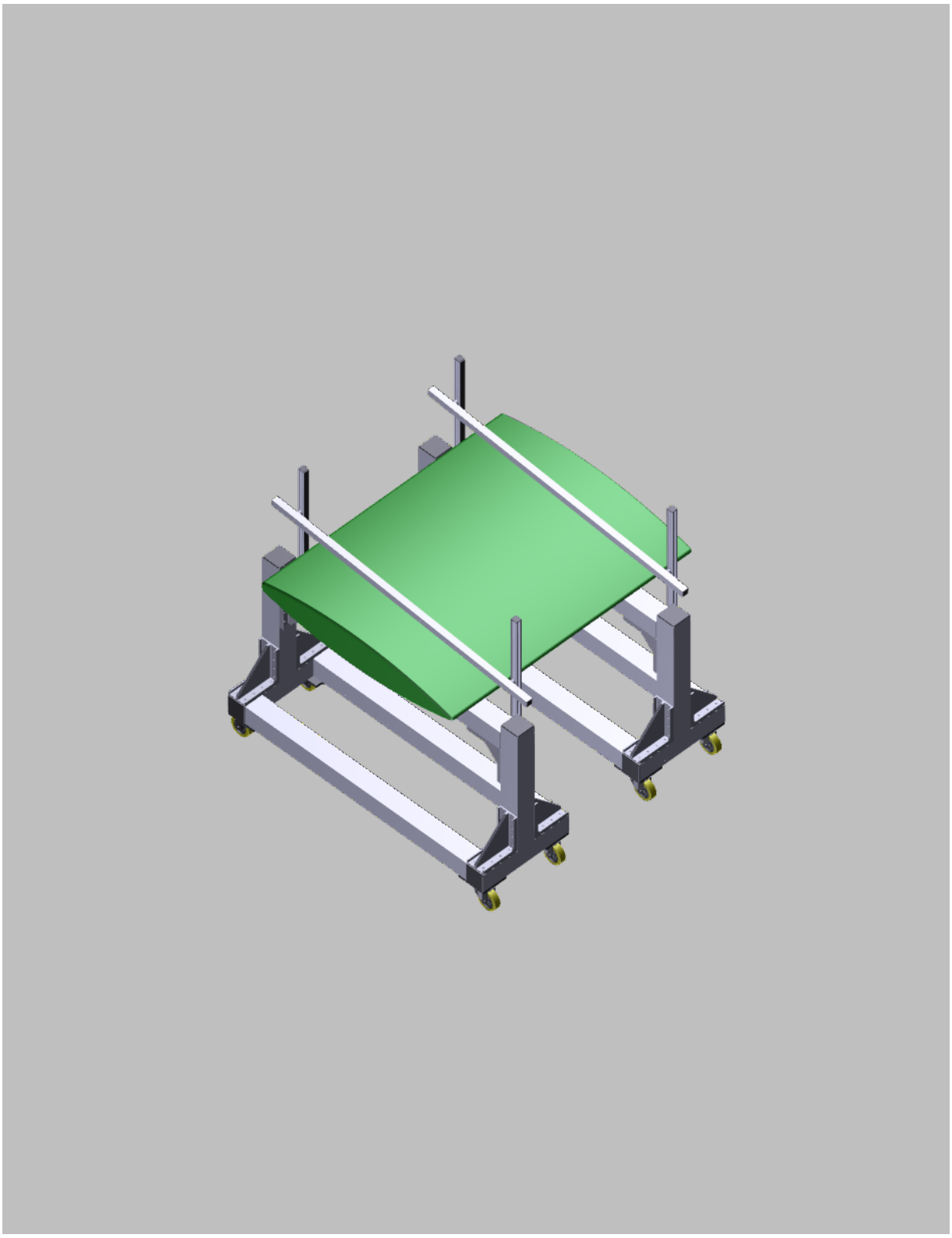

item Industrietechnik GmbH
Friedenstraße 107-109
42699 Solingen
Deutschland

Telefon +49 212 6580 0
Telefax +49 212 6580 310
info@item24.com
www.item24.com

Mouse-Bedienung des 3-D Modells

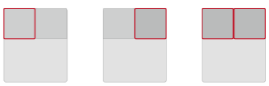

drehen zoomen verschieben

3D-PDF

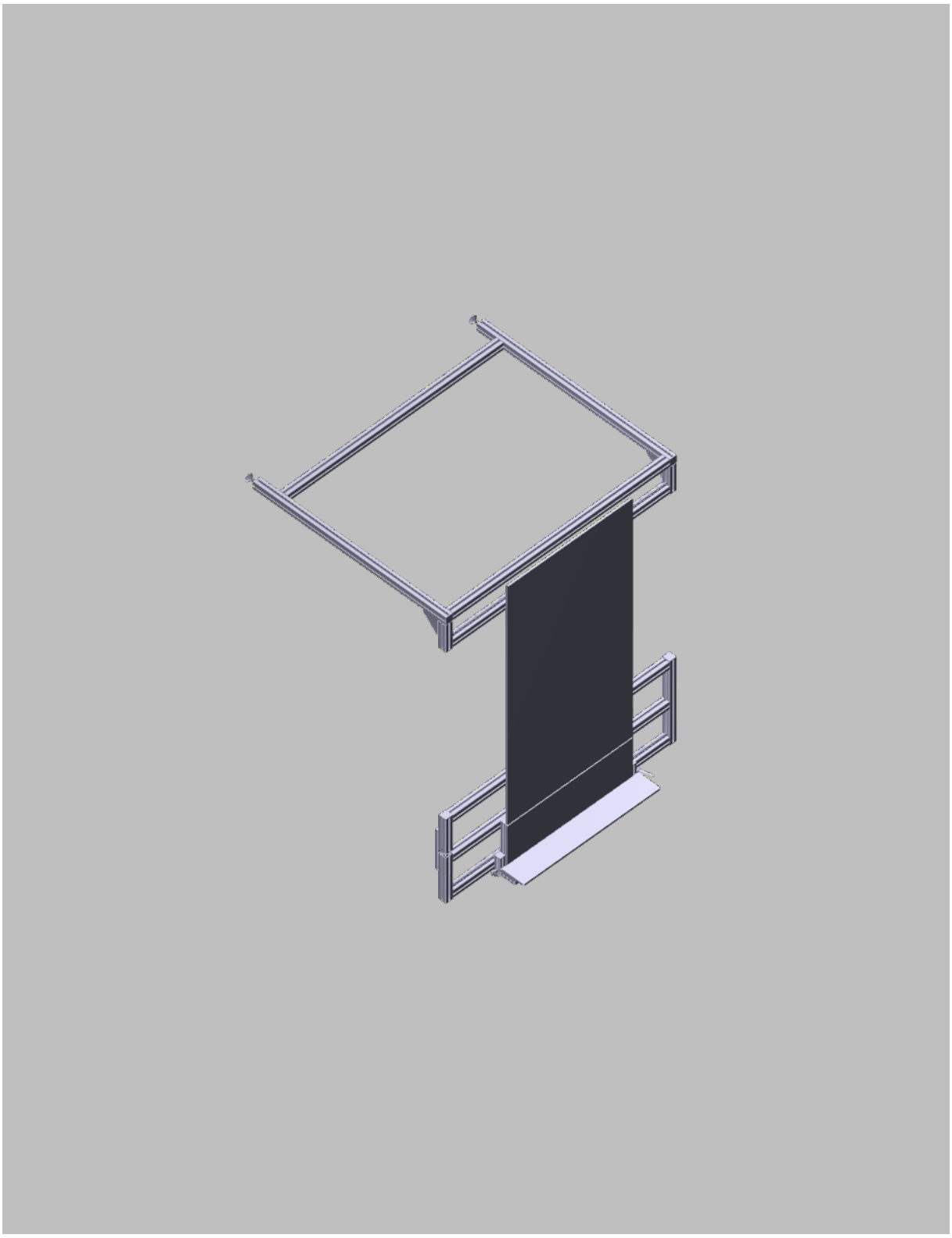

item Industrietechnik GmbH
Friedenstraße 107-109
42699 Solingen
Deutschland

Telefon +49 212 6580 0
Telefax +49 212 6580 310
info@item24.com
www.item24.com

Mouse-Bedienung des 3-D Modells

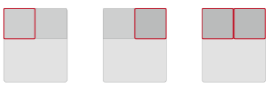

drehen zoomen verschieben

3D-PDF

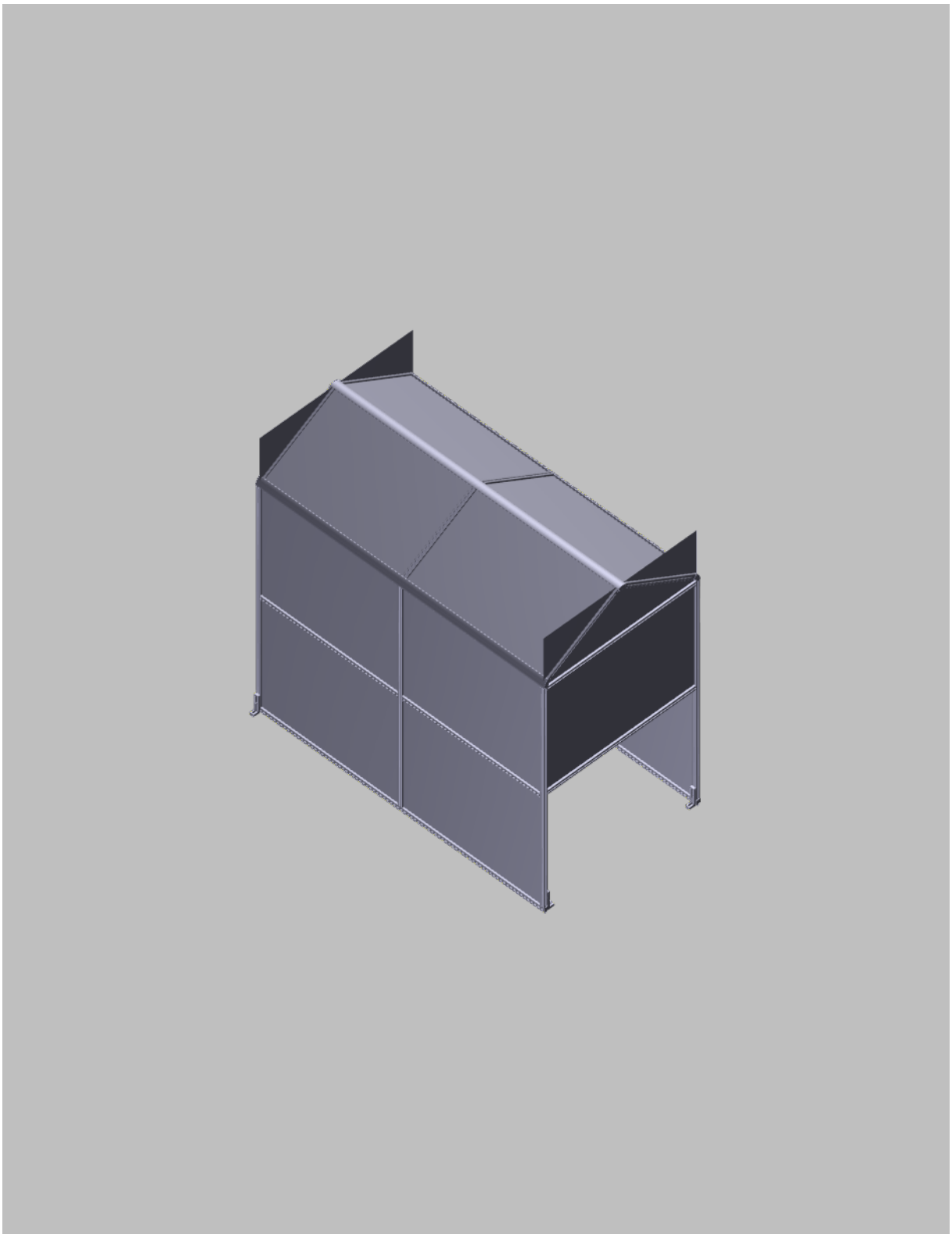

item Industrietechnik GmbH
Friedenstraße 107-109
42699 Solingen
Deutschland

Telefon +49 212 6580 0
Telefax +49 212 6580 310
info@item24.com
www.item24.com

Mouse-Bedienung des 3-D Modells

drehen zoomen verschieben

3D-PDF

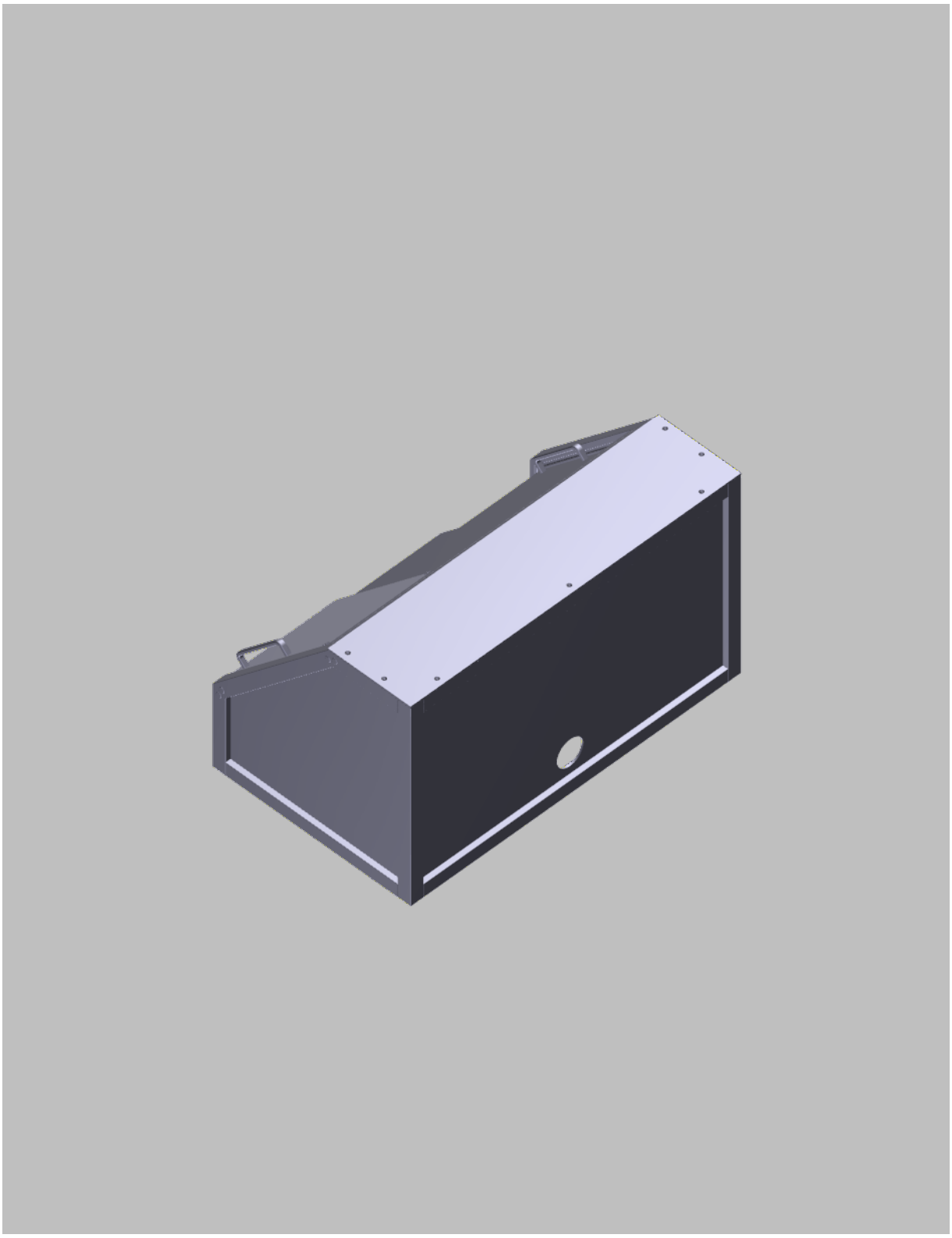

item Industrietechnik GmbH
Friedenstraße 107-109
42699 Solingen
Deutschland

Telefon +49 212 6580 0
Telefax +49 212 6580 310
info@item24.com
www.item24.com

Mouse-Bedienung des 3-D Modells

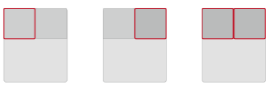

drehen zoomen verschieben

3D-PDF

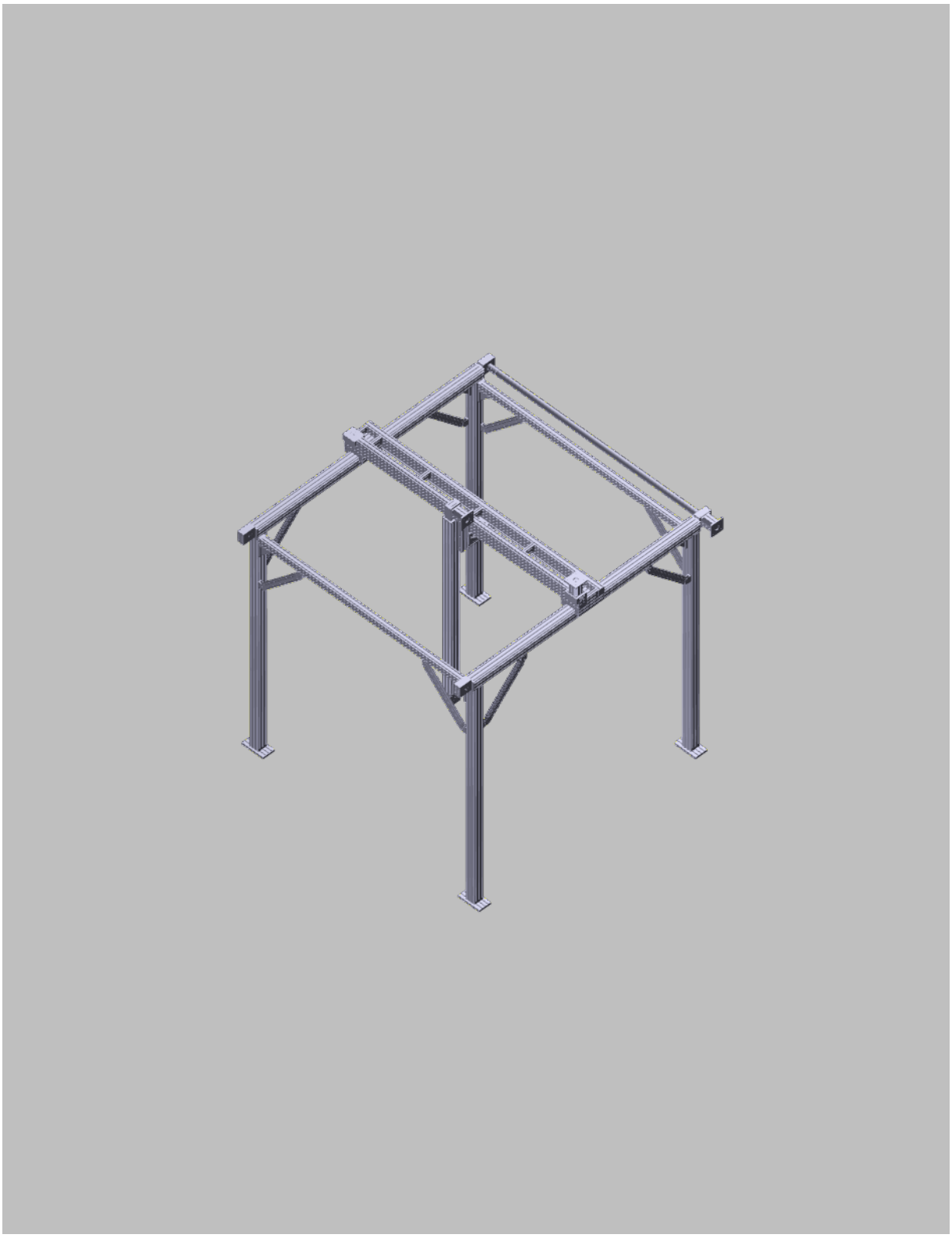

item Industrietechnik GmbH
Friedenstraße 107-109
42699 Solingen
Deutschland

Telefon +49 212 6580 0
Telefax +49 212 6580 310
info@item24.com
www.item24.com

Mouse-Bedienung des 3-D Modells

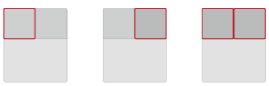

drehen zoomen verschieben

3D-PDF

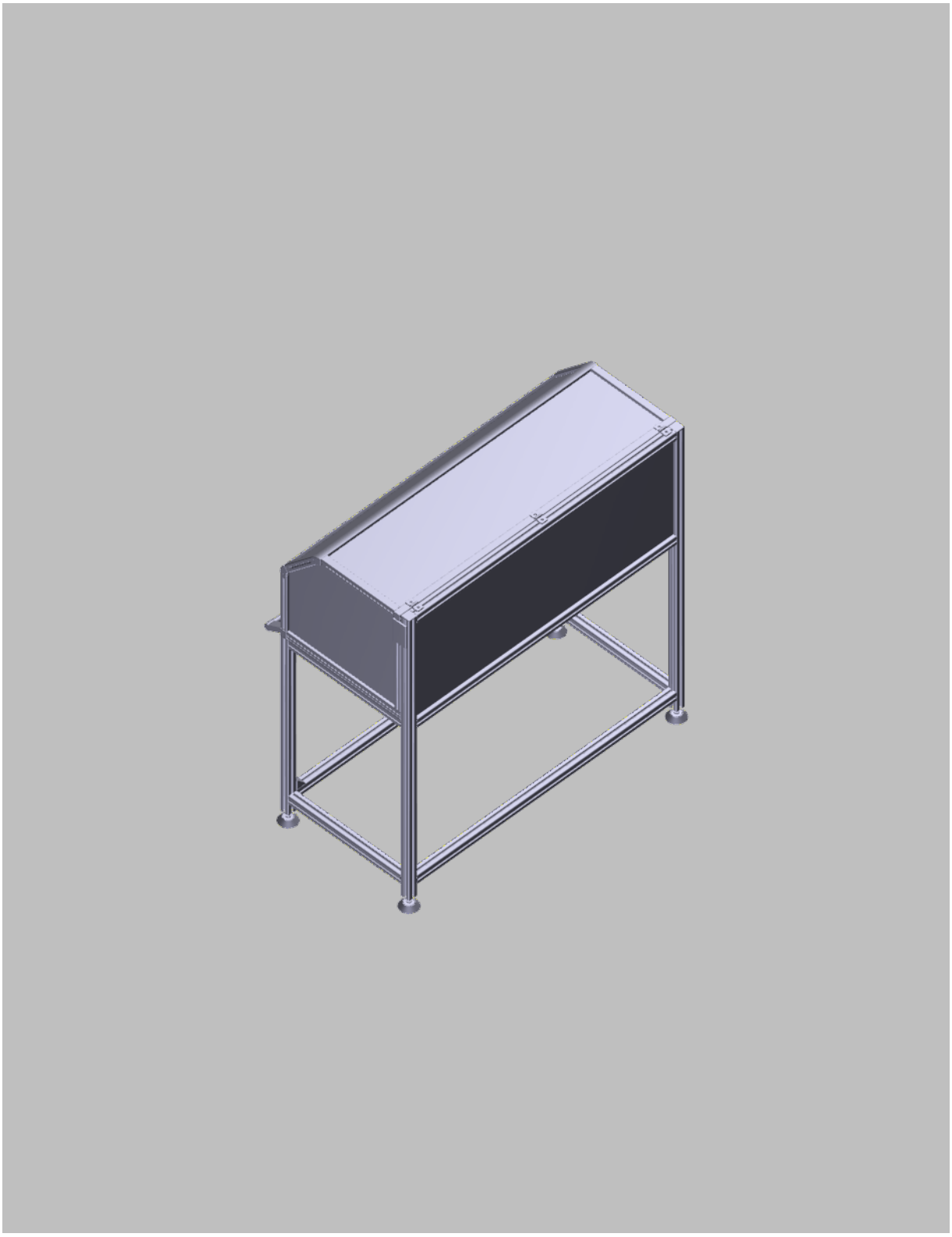

item Industrietechnik GmbH
Friedenstraße 107-109
42699 Solingen
Deutschland

Telefon +49 212 6580 0
Telefax +49 212 6580 310
info@item24.com
www.item24.com

Mouse-Bedienung des 3-D Modells

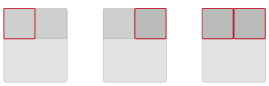

drehen zoomen verschieben

3D-PDF

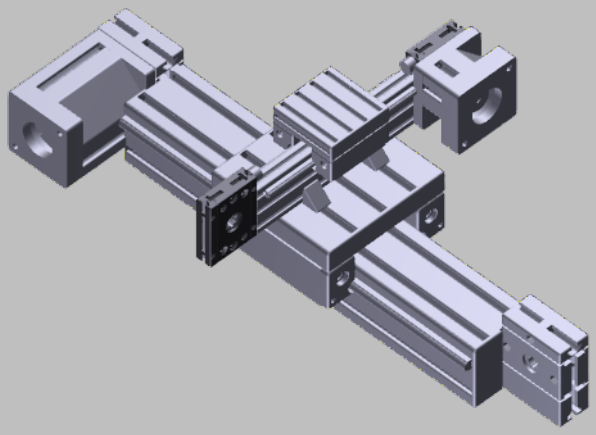

item Industrietechnik GmbH
Friedenstraße 107-109
42699 Solingen
Deutschland

Telefon +49 212 6580 0
Telefax +49 212 6580 310
info@item24.com
www.item24.com

Mouse-Bedienung des 3-D Modells

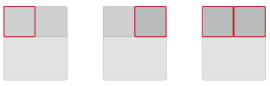

drehen zoomen verschieben

3D-PDF

item Industrietechnik GmbH
Friedenstraße 107-109
42699 Solingen
Deutschland

Telefon +49 212 6580 0
Telefax +49 212 6580 310
info@item24.com
www.item24.com

Mouse-Bedienung des 3-D Modells

drehen zoomen verschieben

3D-PDF

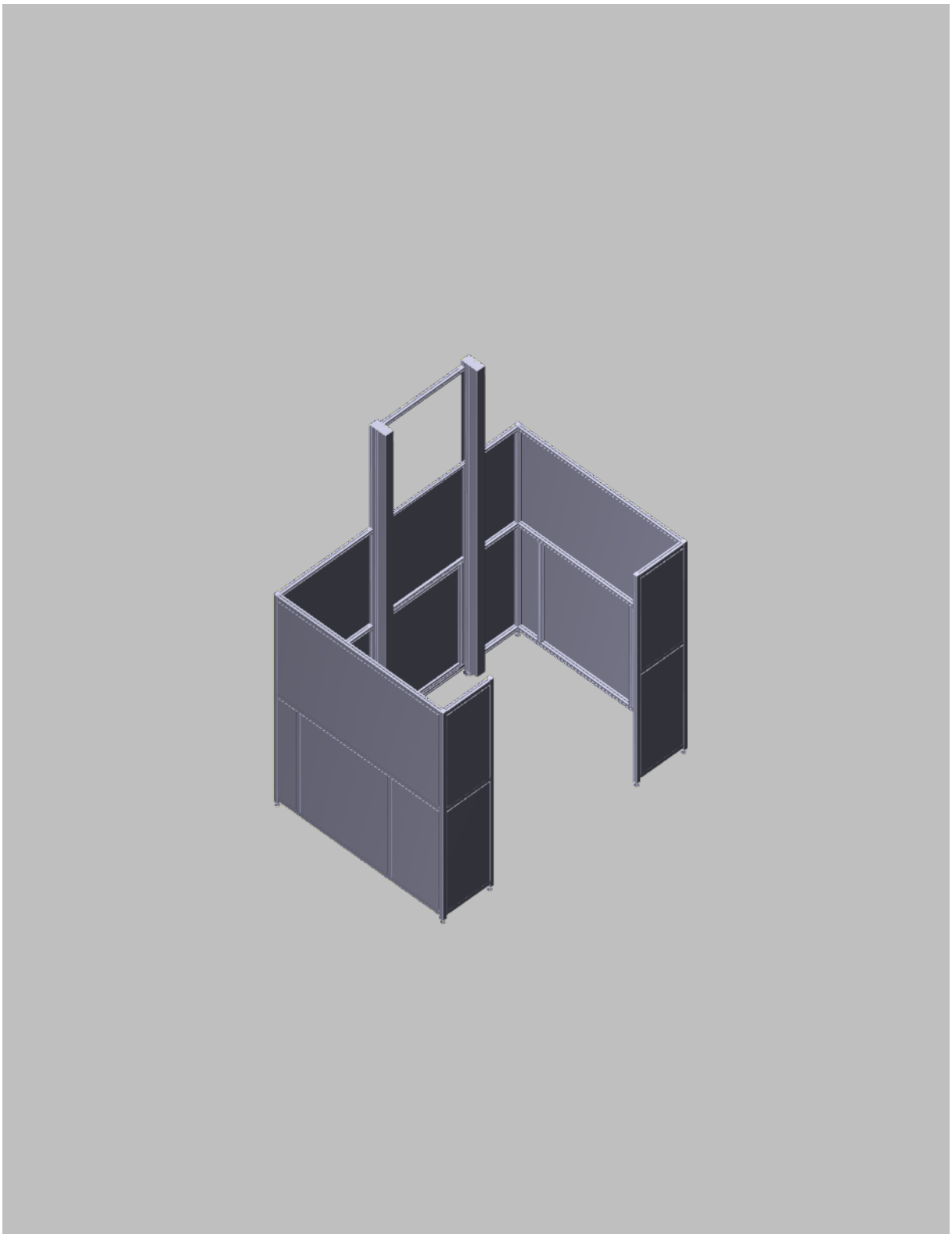

item Industrietechnik GmbH
Friedenstraße 107-109
42699 Solingen
Deutschland

Telefon +49 212 6580 0
Telefax +49 212 6580 310
info@item24.com
www.item24.com

Mouse-Bedienung des 3-D Modells

drehen zoomen verschieben

3D-PDF

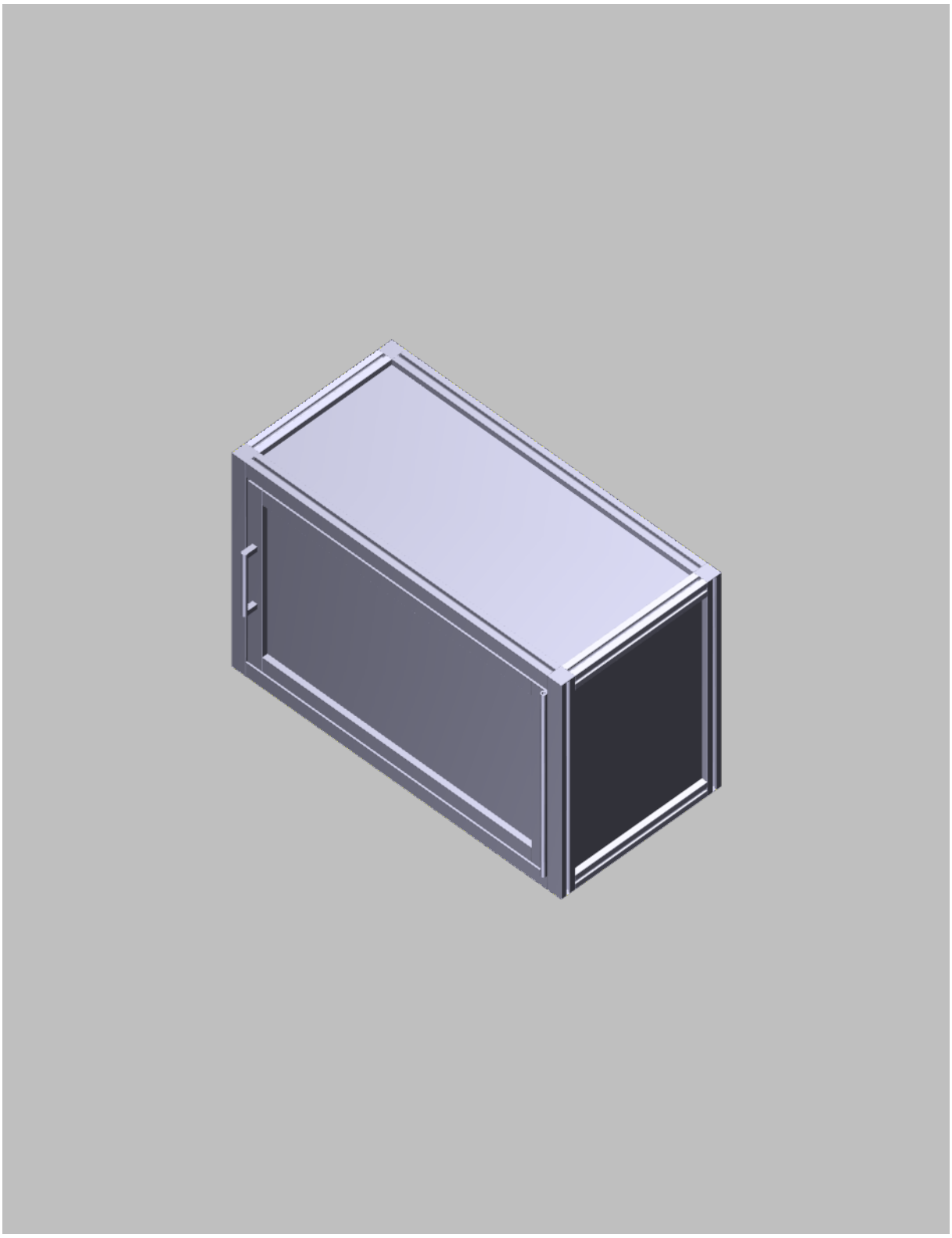

item Industrietechnik GmbH
Friedenstraße 107-109
42699 Solingen
Deutschland

Telefon +49 212 6580 0
Telefax +49 212 6580 310
info@item24.com
www.item24.com

Mouse-Bedienung des 3-D Modells

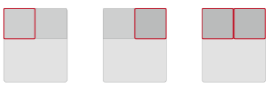

drehen zoomen verschieben

3D-PDF

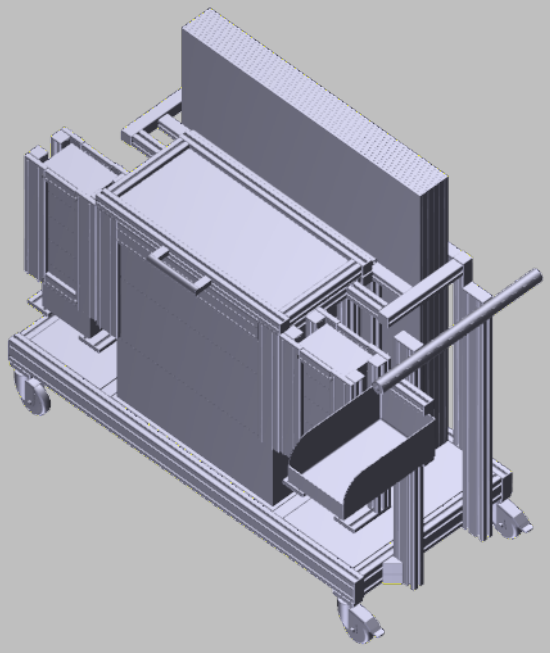

item Industrietechnik GmbH
Friedenstraße 107-109
42699 Solingen
Deutschland

Telefon +49 212 6580 0
Telefax +49 212 6580 310
info@item24.com
www.item24.com

Mouse-Bedienung des 3-D Modells

drehen zoomen verschieben

3D-PDF

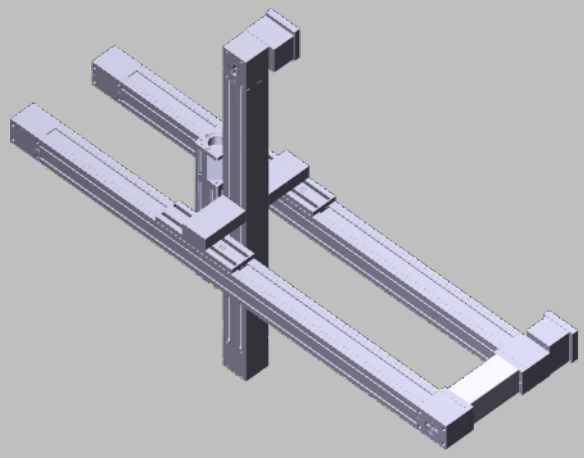

item Industrietechnik GmbH
Friedenstraße 107-109
42699 Solingen
Deutschland

Telefon +49 212 6580 0
Telefax +49 212 6580 310
info@item24.com
www.item24.com

Mouse-Bedienung des 3-D Modells

drehen zoomen verschieben

3D-PDF

item Industrietechnik GmbH
Friedenstraße 107-109
42699 Solingen
Deutschland

Telefon +49 212 6580 0
Telefax +49 212 6580 310
info@item24.com
www.item24.com

Mouse-Bedienung des 3-D Modells

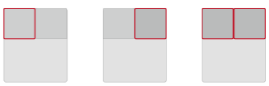

drehen zoomen verschieben

3D-PDF

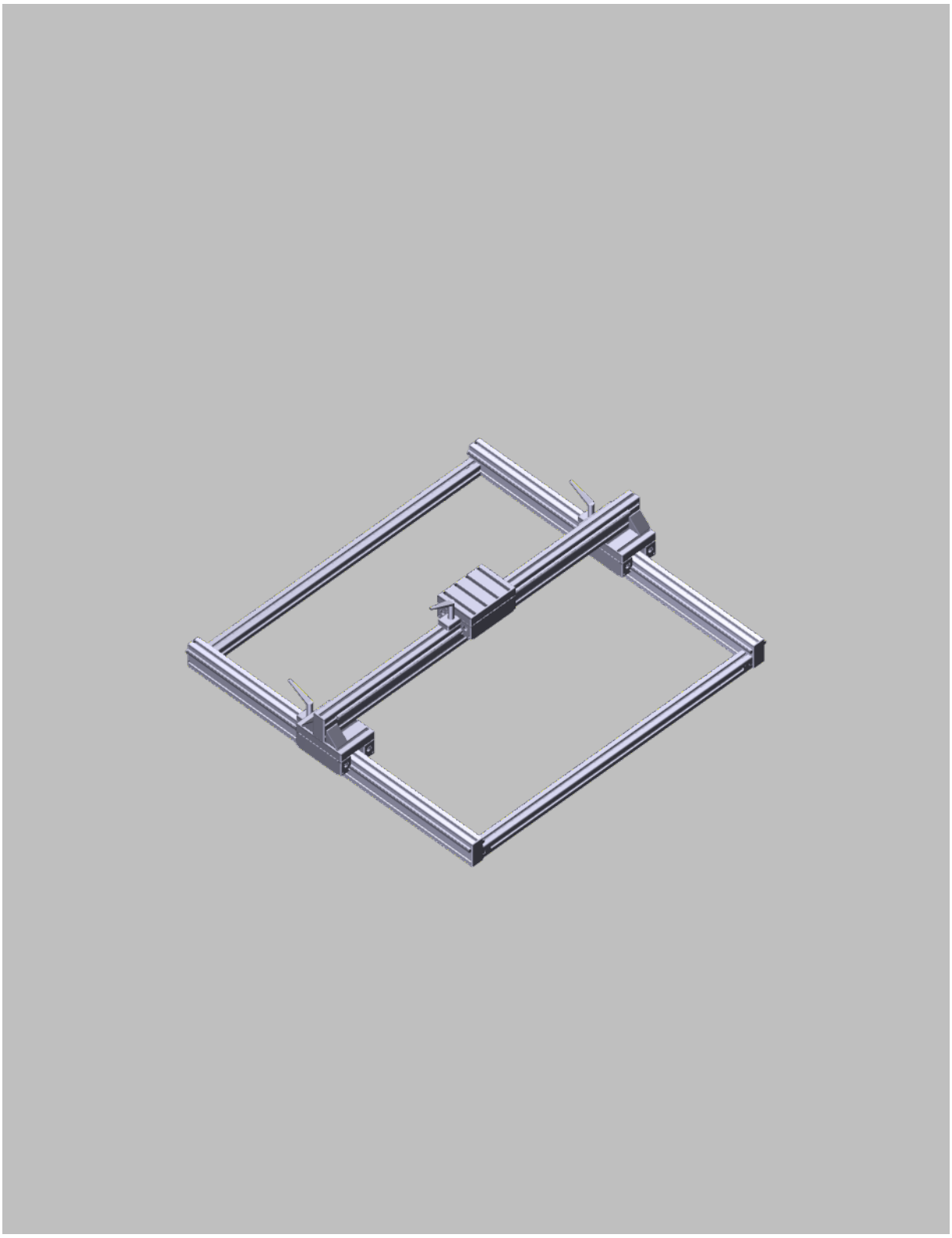

item Industrietechnik GmbH
Friedenstraße 107-109
42699 Solingen
Deutschland

Telefon +49 212 6580 0
Telefax +49 212 6580 310
info@item24.com
www.item24.com

Mouse-Bedienung des 3-D Modells

drehen zoomen verschieben

3D-PDF

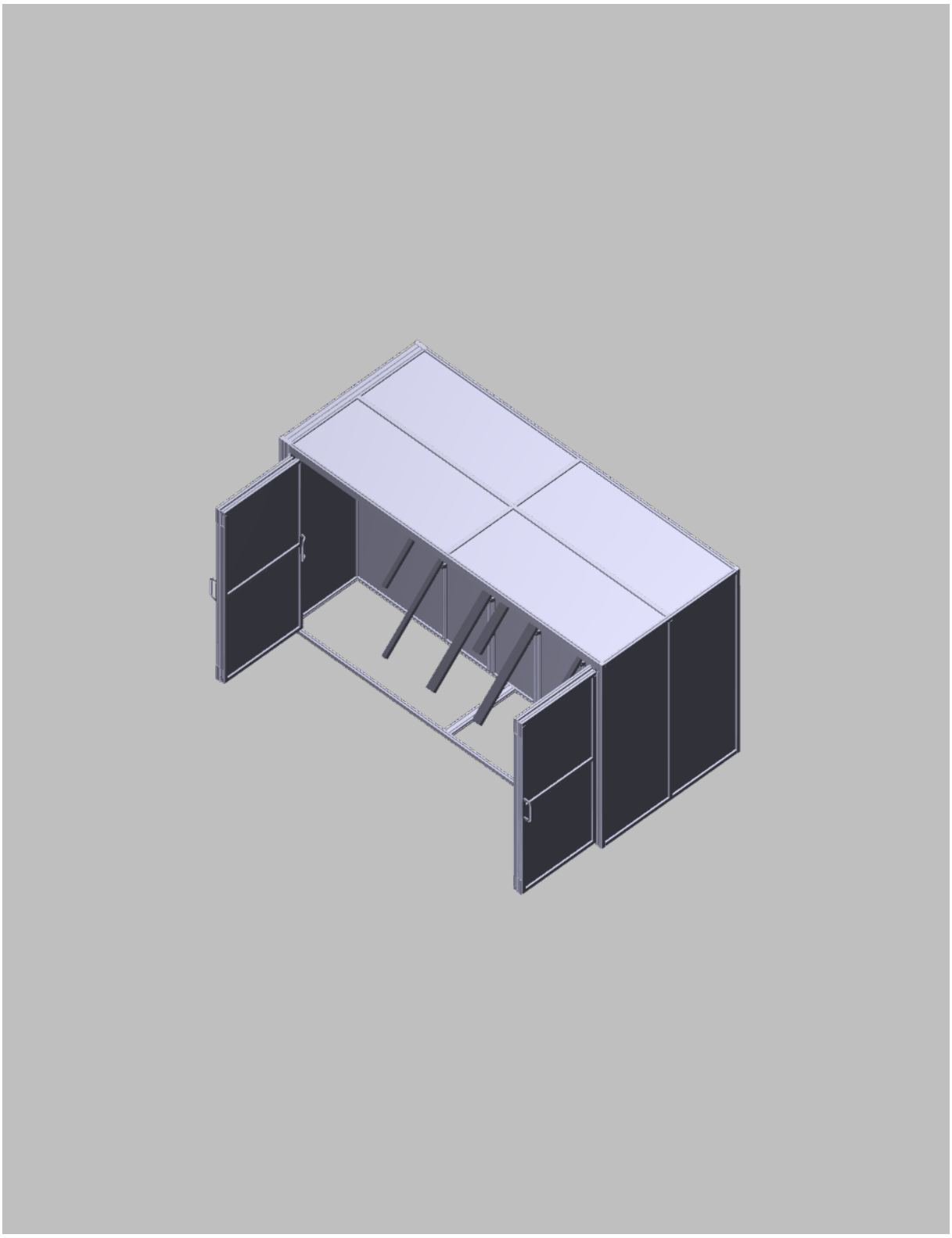

item Industrietechnik GmbH
Friedenstraße 107-109
42699 Solingen
Deutschland

Telefon +49 212 6580 0
Telefax +49 212 6580 310
info@item24.com
www.item24.com

Mouse-Bedienung des 3-D Modells

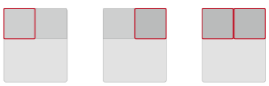

drehen zoomen verschieben